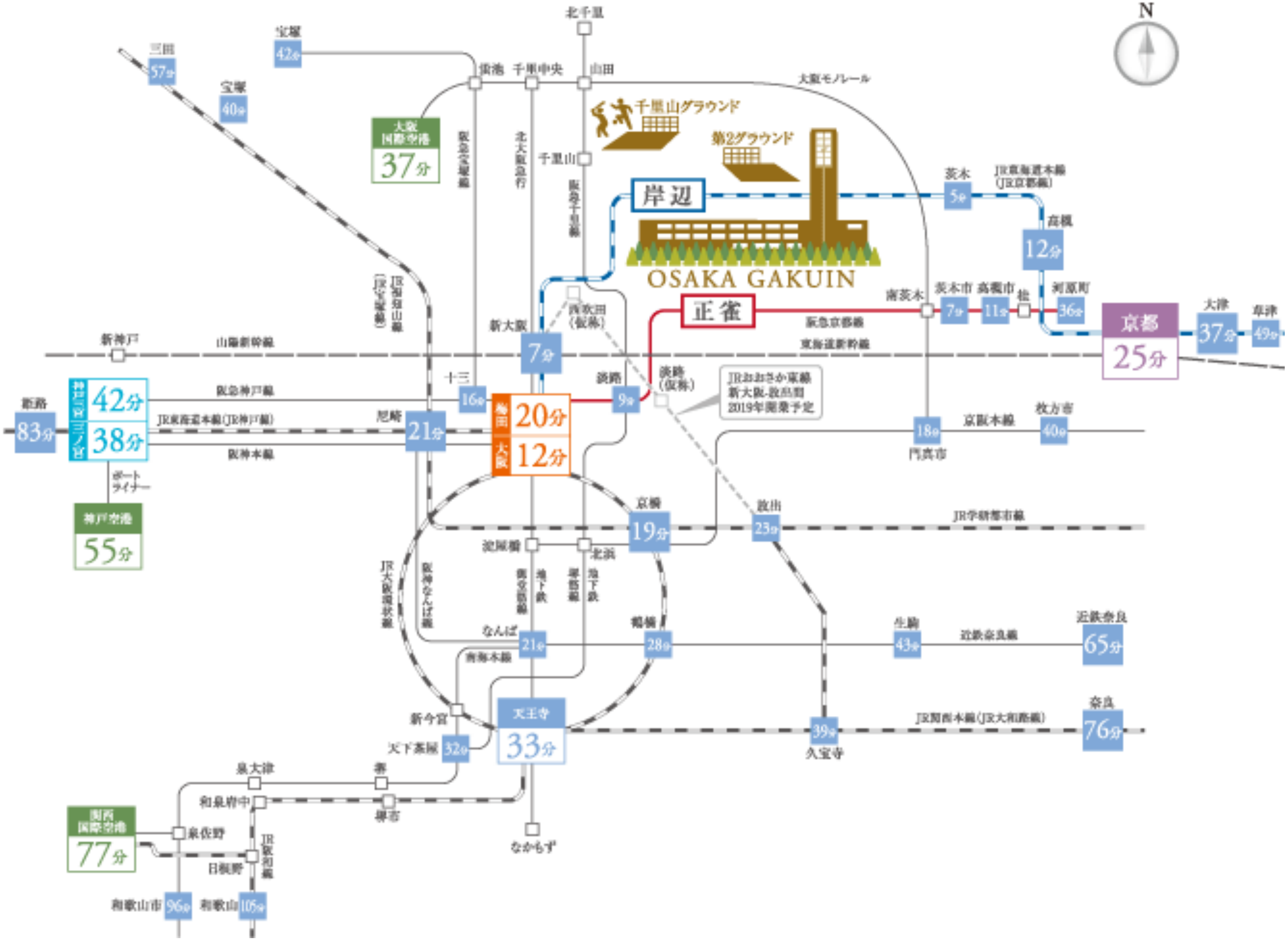
N
北千里
三田 57分
宝塚 42分
宝塚 40分
蛍池
千里中央
山田
大阪モノレール
千里山グラウンド
第2グラウンド
大阪国際空港 37分
阪急宝塚線
北大阪急行
千里山
阪急千里線
岸辺
OSAKA GAKUIN
茨木 5分
JR東海道本線（JR京都線）
高槻 12分
JR福知山線（JR宝塚線）
南茨木
茨木市 7分
高槻市 11分
桂
河原町 36分
京都 25分
大津 37分
草津 49分
正雀
阪急京都線
東海道新幹線
西吹田（仮称）
新大阪 7分
新神戸
山陽新幹線
十三 16分
淡路 9分
淡路（仮称）
JRおおさか東線
新大阪-放出間
2019年開業予定
姫路 83分
神戸三宮 42分
三ノ宮 38分
阪急神戸線
JR東海道本線(JR神戸線)
阪神本線
尼崎 21分
梅田 20分
大阪 12分
門真市 18分
京阪本線
枚方市 40分
ポートライナー
神戸空港 55分
京橋 19分
放出 23分
JR学研都市線
淀屋橋
北浜
JR大阪環状線
阪神なんば線
地下鉄御堂筋線
地下鉄堺筋線
なんば 21分
鶴橋 28分
生駒 43分
近鉄奈良線
近鉄奈良 65分
南海本線
新今宮
天王寺 33分
天下茶屋 32分
久宝寺 39分
JR関西本線(JR大和路線)
奈良 76分
泉大津
堺
和泉府中
堺市
なかもず
関西国際空港 77分
泉佐野
日根野
JR阪和線
和歌山市 96分
和歌山 105分